ԿՏՐՎԱԾՔ 2-2

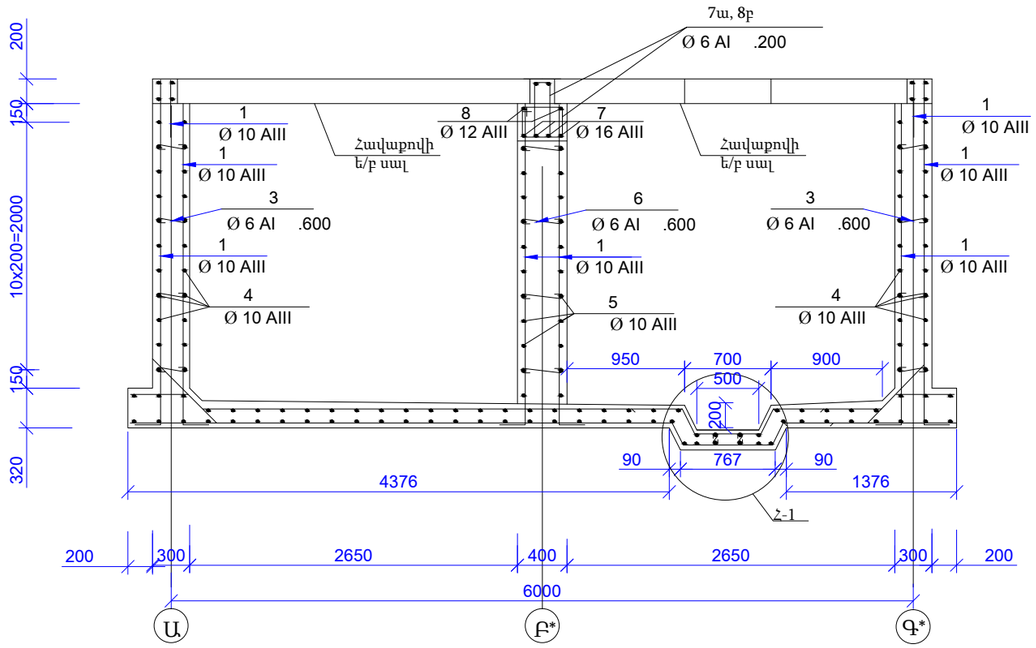

ԿՏՐՎԱԾՔ 1-1

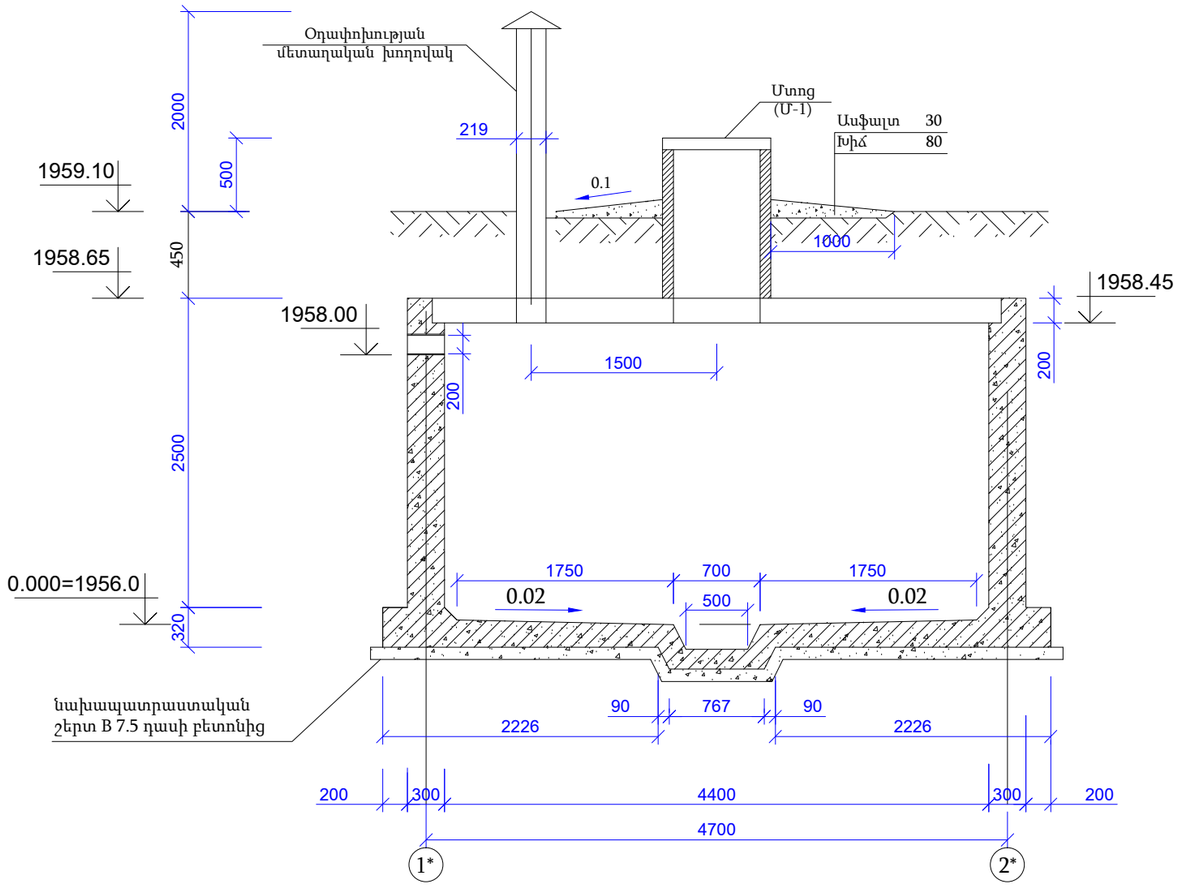

ԿՏՐՎԱԾՔ 1-1

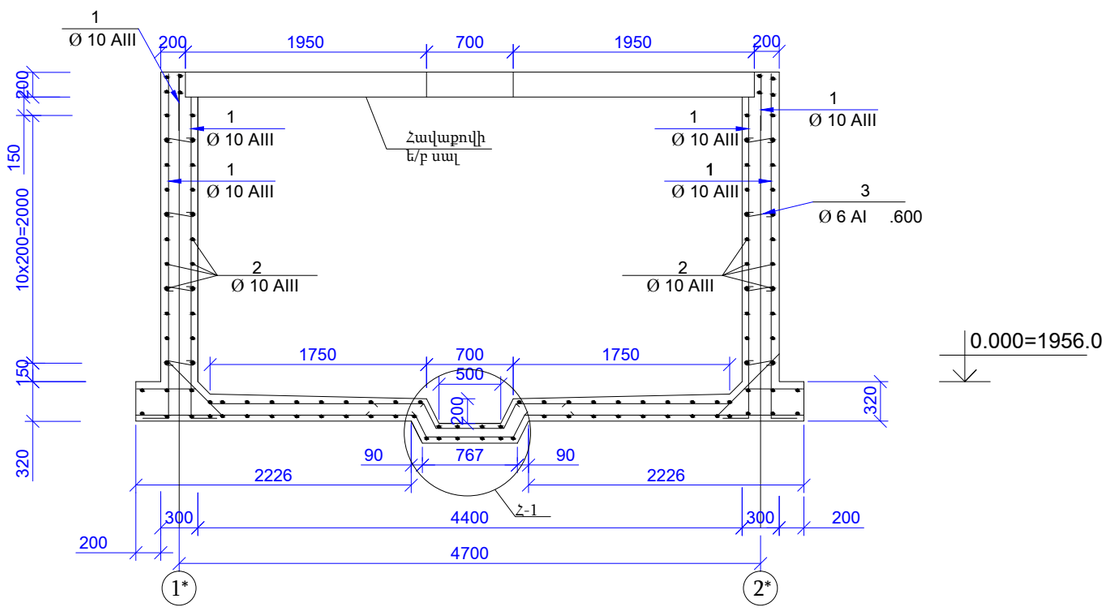

ԾՐԱԳՐԻ ԱՌԱՋԱԴՐԱՆՔ՝ TGQ-01				ԳԵՂԱՐՔՈՒՆԻՔԻ ՄԱՐԶԻ ԾԱԿՔԱՐ ԳՅՈՒՂԻ ՄԱՆԿԱՊԱՐՏԵԶԻ ՎԵՐԱԿԱՌՈՒՑՈՒՄ		
				ԿՈՆՍՏՐՈՒԿՏՈՐԱԿԱՆ ՄԱՍ (50մ³ ԿԵՂՏԱՋՐԵՐԻ ԿՈՒՏԱԿՄԱՆ ՀՈՐ)	ՓՈՒԼ	ԹԵՐԹ	ԹԵՐԹԵՐ
					ԱՆ	ԵԿ-3	6
ԳԼԽ.ՄԱՍՆ.	Լ. ԱՂԱՋԱՆՅԱՆ			ԿՏՐՎԱԾՔ 1-1, 2-2	ԻՆԺԵՆԵՐԻՆԳ ԷՎՐՈՍ ՍՊԸ EVROS ENGINEERING LLC	
ՊԱՇՏՈՆ	ԱԶԳԱՆՈՒՆ	ՍՖՈՐԳ.				